SUMMIT

FRENCH 15 LITES
PRIMED

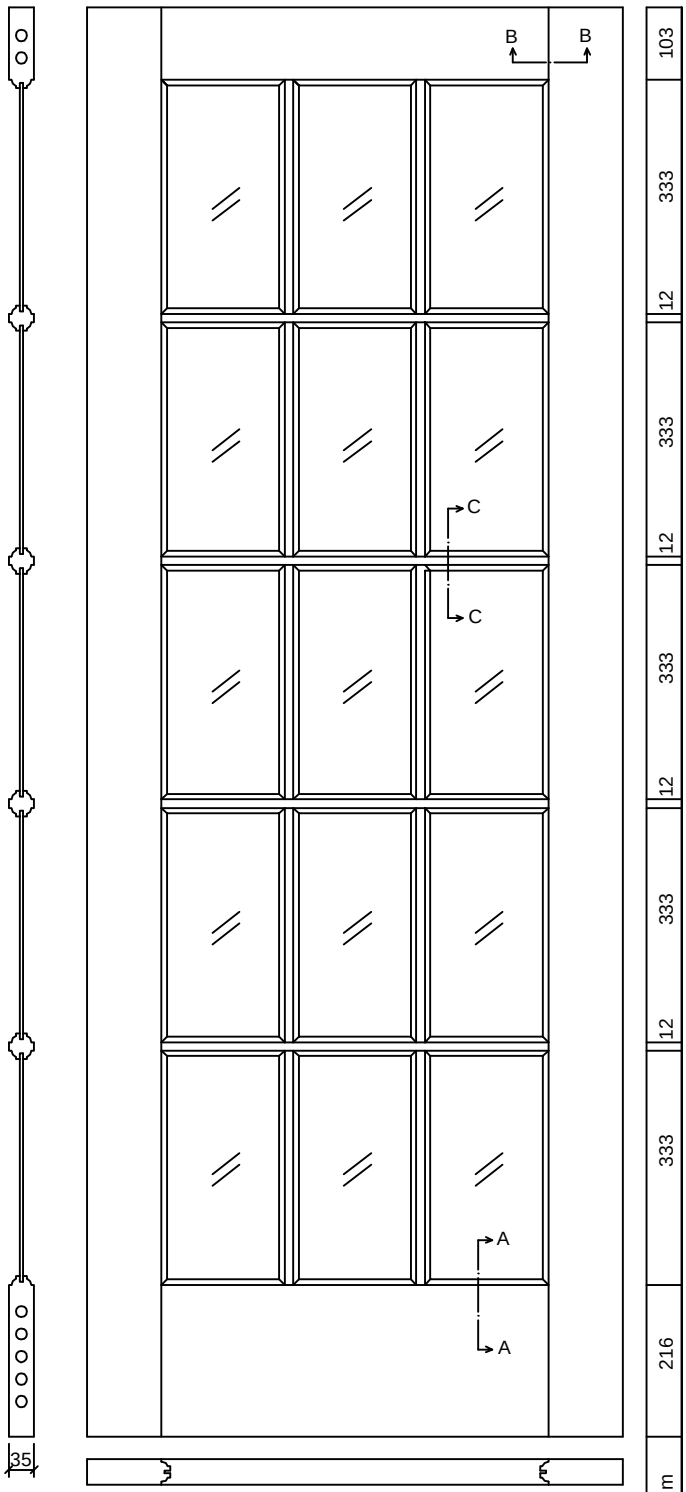

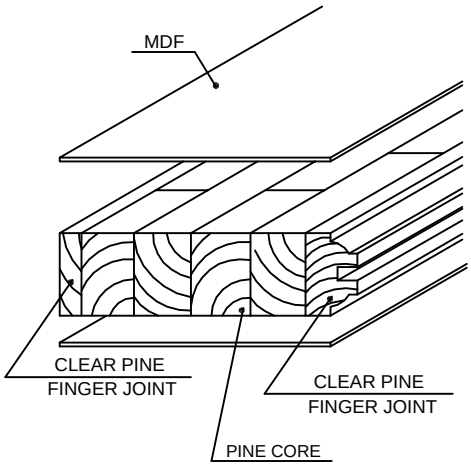

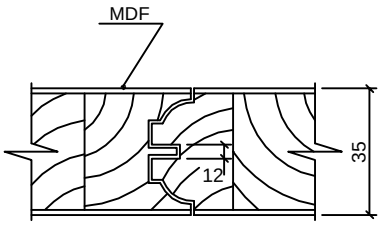

B-B

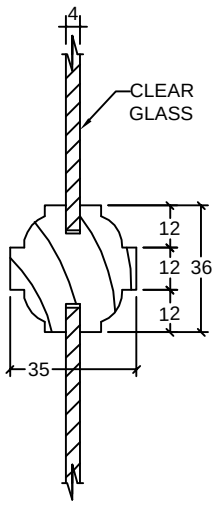

C-C

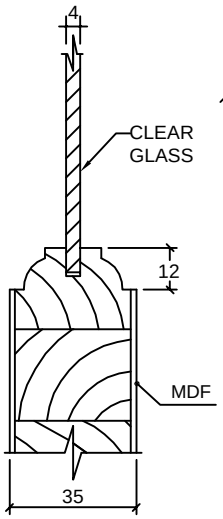

A-A

24"= 610mm	106	125	12	124	12	125	106
26"= 660mm	106	141	12	142	12	141	106
28"= 711mm	106	158	12	159	12	158	106
30"= 762mm	106	175	12	176	12	175	106
32"= 813mm	106	192	12	193	12	192	106
34"= 864mm	106	209	12	210	12	209	106
36"= 914mm	106	226	12	226	12	226	106

Dimensions in millimeters

SUMMIT

FRENCH 15 LITES
PRIMED

Date - 06/02/09

Rev	Descrição	Data	Nome
1	Revisão medidas por solicitação do cliente	06/02/09	Guilherme
0	Elaboração	28/10/05	Ricardo